# Ersatzteilzeichnung

# Hochdruckspritzpistole ST-2300

## Artikel-Nr. 202300553

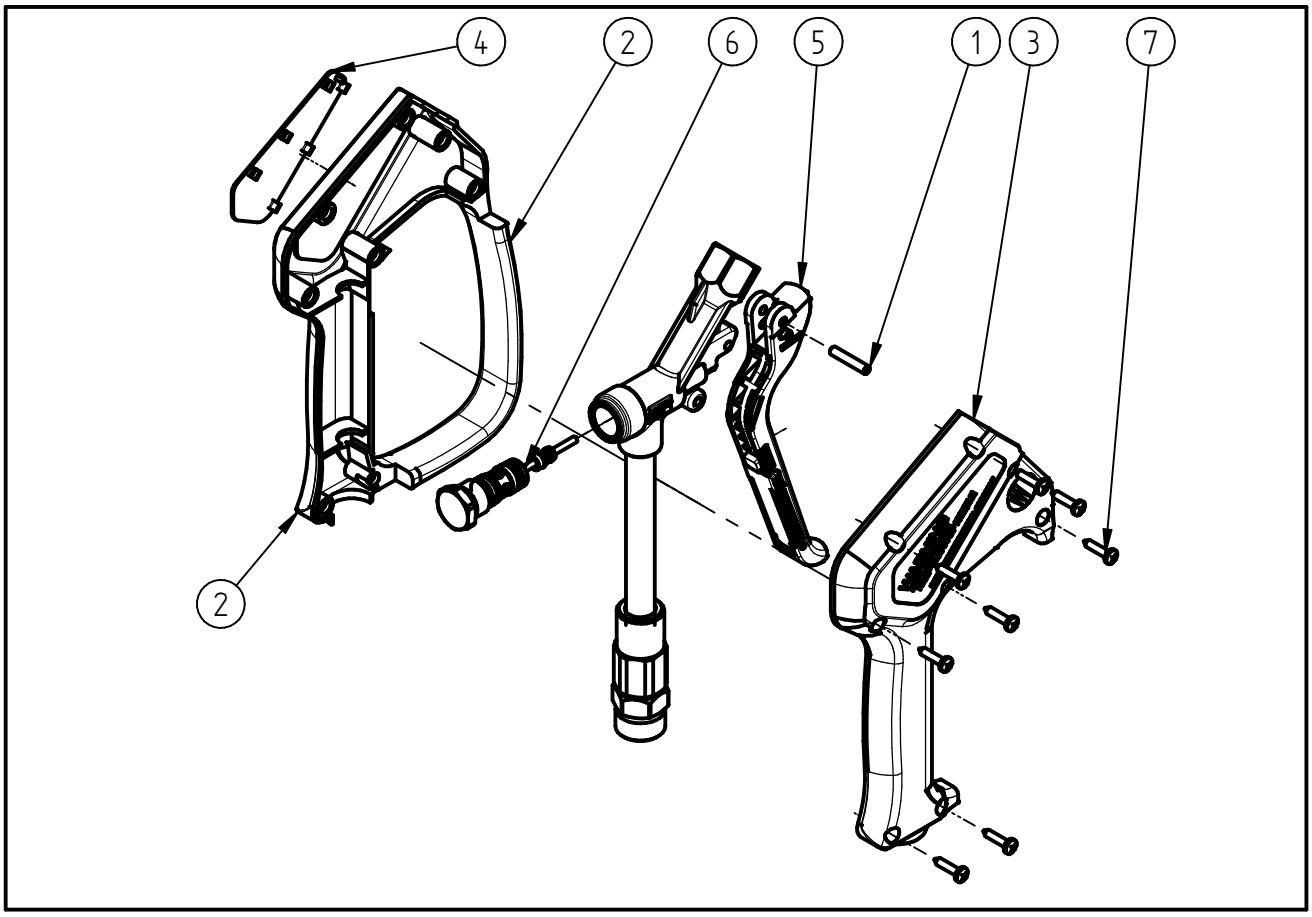


| Pos. | Artikelnummer | Benennung |
|---|---|---|
| 1 | 040007081 | Hebelachse 4x22 geschliffen |
| 2 | 020008615 | Halbschale m.Bügel ST-2600 schw |
| 3 | 020008620 | Halbschale ST-2600 schwarz |
| 4 | 020008628 | Schild ST-2300 gelb |
| 5 | 202300411 | Hebel kpl. ST-2300 schwarz |
| 6 | 202300490 | Repair-Kit ST-2300 |
| 7 | 900035161 | Repair-Kit Schrauben |